PURE CLOUD

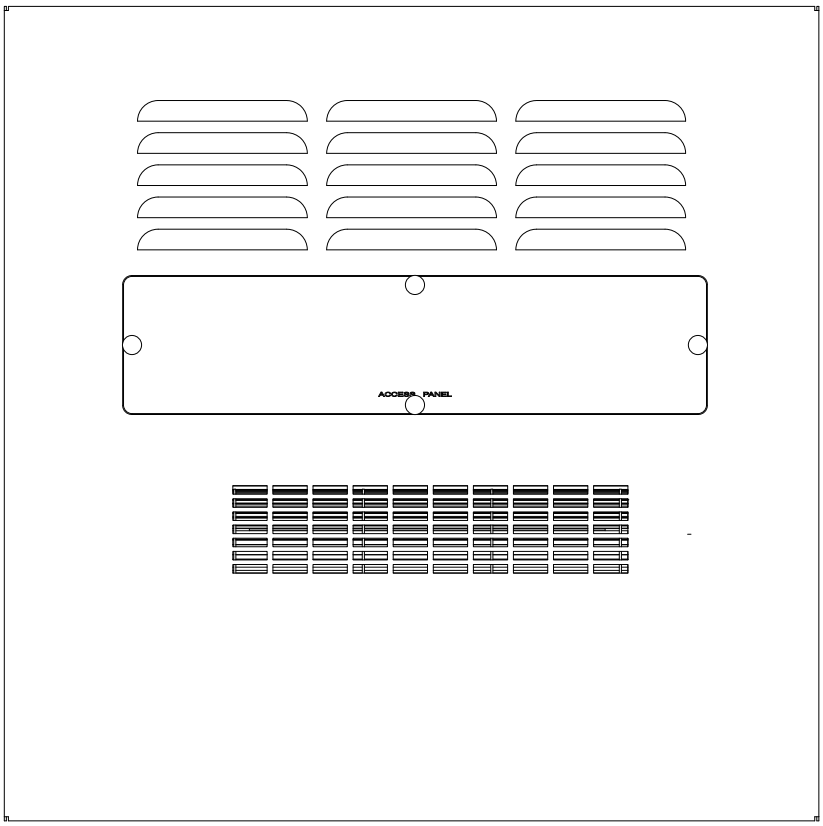

Ceiling Mount Air Purification System

Read manual carefully for proper use and optimal operation.

General Information

Product Overview

Congratulations on your purchase! The Pure Cloud is designed to be installed in a 2′ x 2′ ceiling tile for situations when a portable unit cannot fit in the room and utilizes ActivePure Technology to provide air purification in indoor spaces up to 2,500 sq, ft.. Please read and follow all safety warnings and instructions in the manual before installing or performing maintenance.

Contents

Product Overview....2

Specifications....2

Storage and Disposal....2

Important Safety Instructions....3

For Canadian Customers Only....4

Product Features....5

Installation....6

Replacing the ActivePure Cell Assembly....7

Replacement Parts....8

Warranty Information....9

FCC Declaration & Responsible Party....10

Fill In and Save

Record information regarding your new Pure Cloud here.
Retain for future reference.

Model No. _____

Serial No. _____

Date of Purchase _____

Sales Representative:

Name _____

Phone No. _____

Address _____

Storage and Disposal

Do not dispose of this product as household waste. Electrical waste and electronic products should be appropriately recycled as required by practices established by your local authority.

EPA Est. 95760-CHN-1

Intertek
Numéro de dossier:
File No. 5022124

Specifications

Pure Cloud

- Sales Number: 9960023
- Model Number: A1021B
- **DOES NOT** meet California requirements and cannot be shipped to California

Technology

- ActivePure® Technology – (1) 14″ Cell Assembly

Electrical

- Input Voltage: 110-120 Volts; 60 Hz; 0.75 Amps
- Power: 90 Watts

Mechanical

- 100 CFM (Fan) 2.83 m^3/min
- Impedance protected motor
- UV-C bulb; 26 Watts
- Safety power switch

Safety

- Conforms to UL STD 507

Weight & Dimensions

- 12 lbs (5.44 kg)
- 24″ H x 24″ W x 5″ L (61 cm x 61 cm x 12.7 cm)

Operating Temperature

- 34 °F – 200 °F (1.1 °C – 93 °C)

Coverage

- Up to 2,500 sq. ft. (232 m^2) depending on occupant density and other factors; High density commercial not to exceed 1,000 sq. ft. (92 m^2)[1]

Warranty

- Limited three (3) year warranty
- Terms and conditions may apply

We reserve the right to change or modify any specification without notice.

1 Recommended ceiling height to not exceed 10 feet. Solutions should be customized based upon a variety of factors including HVAC system capabilities and settings, air flows taking into account walls, air pressure, and doors, ambient air temperatures and humidities, variable occupant density, known VOC concentrations, and other layers of protection.

If you have any questions regarding the use of this product, please contact your Sales Representative or Customer Service at 866.736.0503 or email aessupport@activepure.com.

Important Safety Instructions

WARNING

- **UV Bulb in operation; before servicing or cleaning unit, switch power off at service panel and lock the service disconnecting means to prevent power from being switched on accidentally; when the service disconnecting means cannot be locked, securely fasten a prominent warning device, such as a tag, to the service panel**
- **Installation work and electrical wiring must be done by qualified person(s) in accordance with all applicable codes and standards, including fire-rated construction**
- **When using an electrical appliance, basic precautions should always be taken**
- **To reduce risk of fire, electrical shock, or injury to persons, observe the following:**

Read this manual in its entirety before using your Pure Cloud.

Keep out of the reach of children.

- Use only in the manner intended by the manufacturer; if you have any questions, please contact your Sales Representative or Customer Service
- Be sure power to the air system is off before installing the Pure Cloud
- It is recommended that this unit be installed by a licensed contractor to ensure proper installation and protect your warranty
- **DO NOT** attempt to repair or adjust any of the electrical or mechanical functions; pleasecontact your Sales Representative or Customer Service for service information
- When cutting or drilling into wall or ceiling, **DO NOT** damage electrical wiring and other hidden utilities
- **DO NOT** use this fan with any Solid-State Speed Control
- **DO NOT** use outdoors or on wet surfaces
- **DO NOT** allow to be used as a toy; do not allow children around the unit
- **DO NOT** handle appliance with wet hands
- **DO NOT** allow foreign objects to enter the ventilation openings
- Keep hair, clothing, fingers, and all parts of body away from openings
- To reduce the risk of electric shock, **DO NOT** expose to water or rain
- Service should only be performed by a qualified electrician
- Make sure the Power Switch is turned off and power is disconnected at the breaker or fuse panel when performing installation, maintenance or service
- Use only replacement parts recommended by the manufacturer

Save these instructions.

For Canadian Customers Only

Pure Cloud

Sales No. :9960023 (120V)

This UV device helps reduce the spread of viruses in the air.
Keep out of the reach of children.
Please read the label and owner's manual before using: airscrubber.com/manuals

PRECAUTIONS:

WARNING: UV radiation emitted from this device. Unintended use of the device, or damage to the housing, may result in exposure to ultraviolet radiation. Ultraviolet radiation may cause eye and skin irritation. Avoid exposing eyes and skin to ultraviolet radiation.

FIRST AID INSTRUCTIONS: Please contact your healthcare provider in the event of injury caused by this device.

DIRECTIONS FOR USE:

Plug the cord into a working electrical outlet, leaving at least one inch of open area to allow for airflow. Please see this manual for detailed instructions on using, handling, storing and disposing of the device, and procedures to mitigate any associated risks.

The use of this device is a supplement to and not a substitute for standard infection control practices; users must continue to follow all current infection control practices, including those related to the cleaning and disinfection of environmental surfaces.

FOR INQUIRIES CONTACT:

Aerus Canada, Inc.
Laird Business Park
3480 Laird Road, Units 2–5
Mississauga, Ontario, Canada, L5L 5Y4

W. Parrell, Manager
(905) 569-9399
wparrell@aerusonline.com

Aerus Canada, Inc. is affiliated with ActivePure Enterprise Solutions, LLC
1300 Valley Drive, Bristol, Virginia 24201

Unit Features

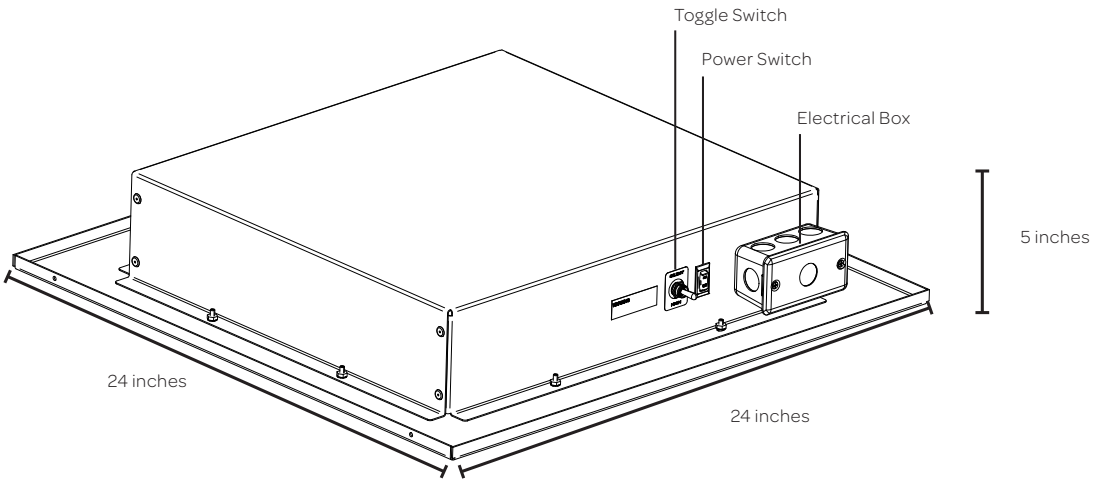

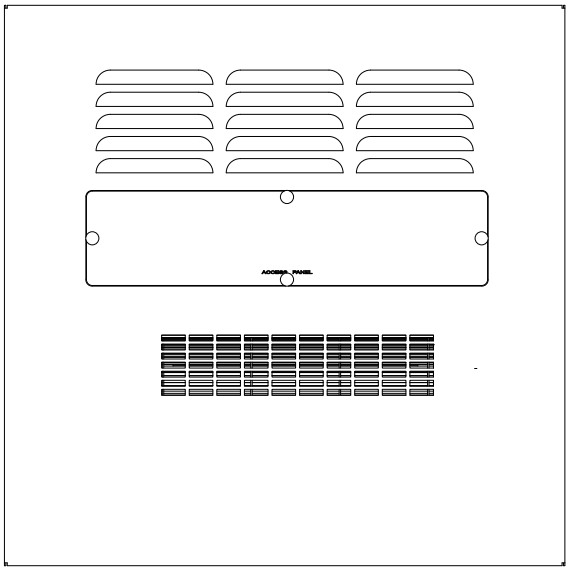

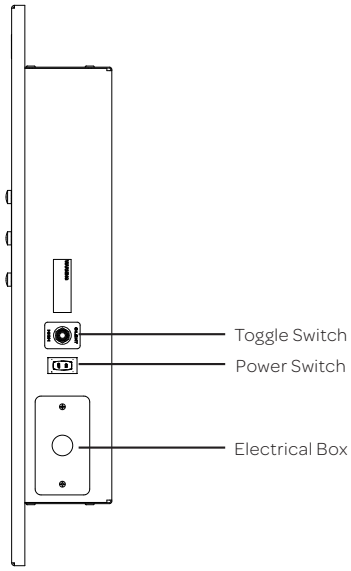

Installation

WARNING

- **Installation work and electrical wiring must be done by qualified professional person(s) in accordance with all applicable codes and standards, including fire-related construction**
- **When cutting or drilling into wall or ceiling, do not damage electrical wiring and other hidden utilities**

CAUTION

- **Be sure power to the air system is off before installing the Pure Cloud**
- **It is recommended that this unit be installed by a licensed contractor to ensure proper installation and protect your warranty**
- **Ensure the ceiling's gridwork will safely hold the unit in place**

The Pure Cloud is designed to be mounted in place of a standard 2' x 2' ceiling tile. **Installation is only to be performed by a qualified electrician.**

- The Pure Cloud must not be installed in a ceiling thermally insulated to a value greater than R40.
- The Pure Cloud is not a cook surface ventilator.
  DO NOT install above or adjacent to a cooking surface. Grease from a cooking surface may cause damage to the Pure Cloud.

1. Connect Power Cable to appropriate electrical power source according to local or national codes.
2. A Power Switch turns the unit on and off. Turn Power Switch on for operation.
3. The Toggle Switch beside the Power **ON / OFF** Switch is used to control the speed of the unit's fan.

- Flip the switch to **"High"** to run the unit at maximum air movement
- Flip the switch to **"Silent"** to run the fan at a lower volume for a quieter mode of operation

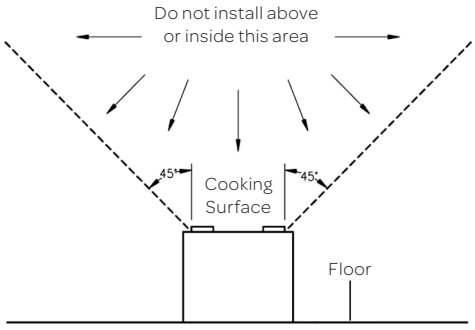

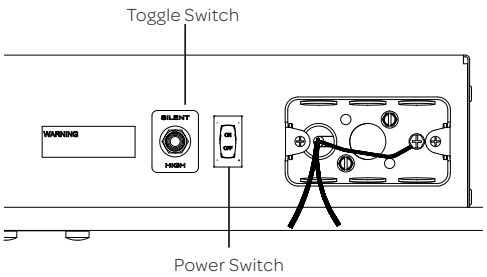

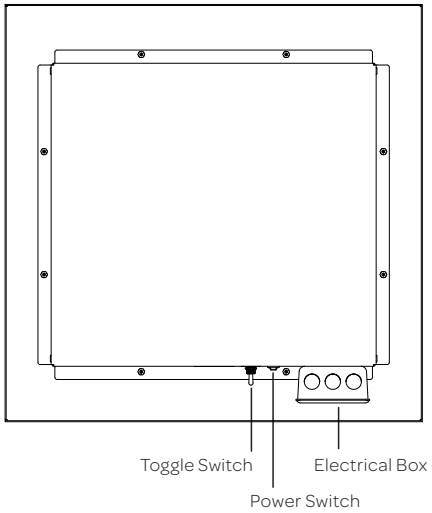

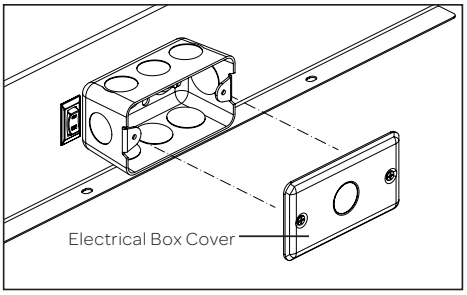

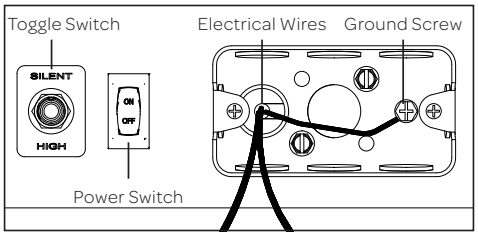

For questions on installation, please contact your Sales Representative or Customer Service at 866.736.0503 or email aessupport@activepure.com.

Replacing the ActivePure Cell Assembly

WARNING

- Service should only be performed by a qualified electrician
- Make sure the Power Switch is turned off and power is disconnected at the breaker or fuse panel

CAUTION

- A face mask should be worn to prevent inhalation of any particles released into the air during the process. Eye protection may be necessary when cleaning the unit from below while it is mounted in the ceiling.
- Use genuine AES replacement parts only; Parts from anyone other than an authorized AES Representative may damage your unit and void your warranty.

1. Remove 4 Plastic Screw Caps. Remove 4 Screws, while holding the Cell Base Plate, lower ActivePure® Cell Assembly down and out of unit.

2. Remove screws holding the ActivePure Cell Assembly in place.

3. Slide the used ActivePure Cell Assembly out and discard.

4. It is recommended maintenance to vacuum off the vent openings and clean the underside of the unit if any dust build-up has accumulated.

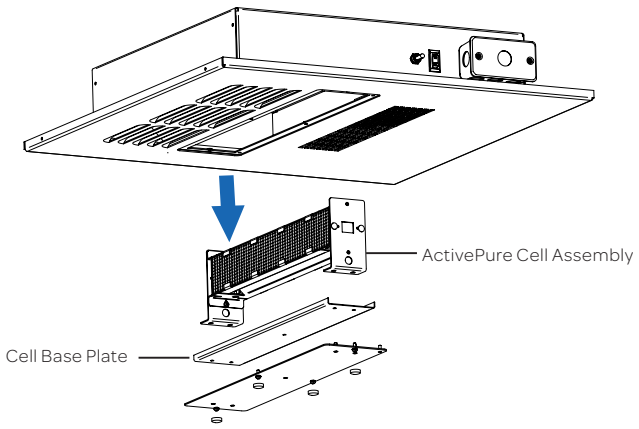

5. Slide the new ActivePure Cell Assembly into place.

6. Reinstall the screws securing the new ActivePure Cell Assembly into position.

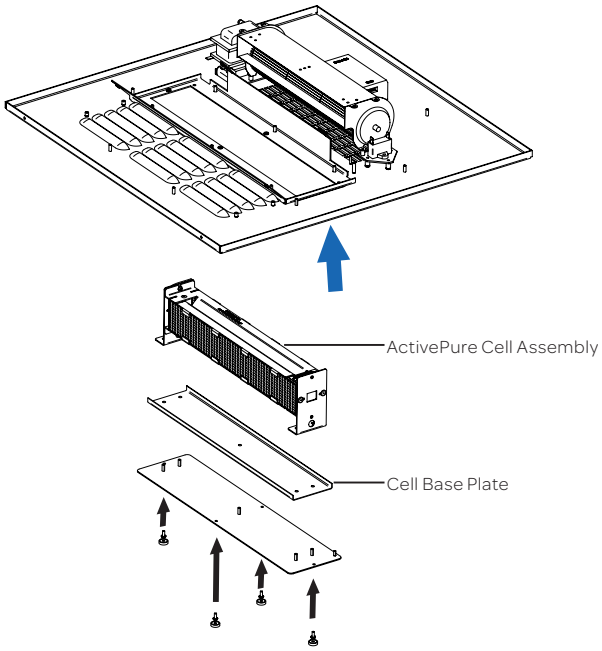

7. Replace 4 Plastic Screw Cap covers.

8. Turn the Power Switch **ON**

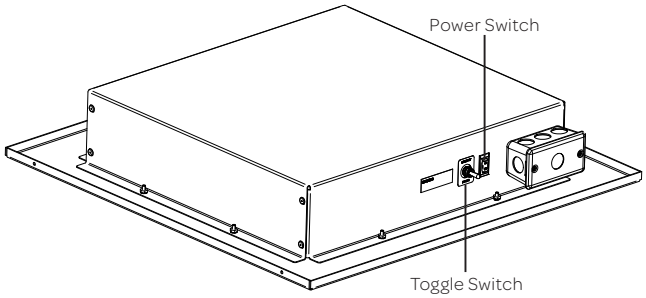

Replacement Parts

CAUTION

Use genuine AES replacement parts only; Parts from anyone other than an authorized AES Representative may damage your unit and void your warranty.

REPLACEMENT PARTS	PART NUMBER
ActivePure® Cell Assembly (Ozone-Free)	9950174

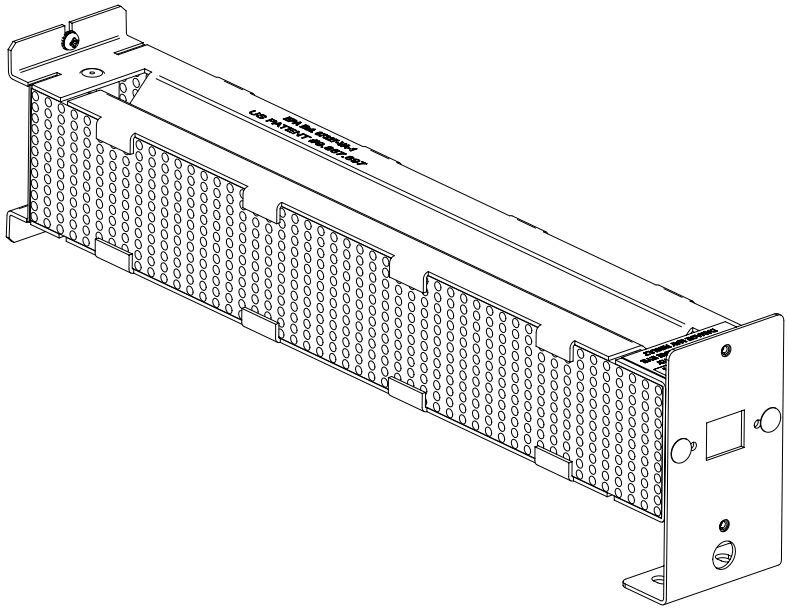

To order replacement parts, please contact your Sales Representative or Customer Service at 866.736.0503 or email aessupport@activepure.com.

Warranty Information

Limit Three (3) Year Warranty

To register your Pure Cloud unit, please visit airscrubber.com/warranty or contact Customer Service at 866.736.0503 or email aessupport@activepure.com

Customer should not repackage and ship the Pure Cloud unit due to possibility of irreparable damage. For questions on warranty service, please contact Customer Service at 866.736.0503 or email aessupport@activepure.com.

WHAT IS COVERED BY THIS WARRANTY

We warrant the Pure Cloud to the customer, subject to the conditions below, against defects in workmanship or material, provided that the products are returned to an authorized AES location within the following time periods:

- Pure Cloud within three (3) year from date of purchase
- ActivePure Cell Assembly within (12) months from date of purchase

INSTALLATION AND MAINTENANCE REQUIREMENTS

This warranty is expressly conditioned upon proper operation, cleaning and maintenance, all in accordance with the Owner's Manual. Failure to meet any of these requirements will void this warranty. Servicing of your Pure Cloud by parties other than an authorized AES Representative and/or using parts other than AES genuine parts will also void this warranty.

This warranty is contingent upon:

- Registration of the product through the approved methods listed above
- Replacing the ActivePure Cell Assembly once every (12) months with a genuine AES part (proof of change may be required)

HOW TO OBTAIN WARRANTY SERVICE

Customer must register their product at airscrubber.com/warranty or contact Customer Servicer at 866.736.0503 or email aessupport@activepure.com and provide proof of purchase (including purchase date) within the above time periods. We will repair or replace and return the product, without charge and within a reasonable period of time, subject to the conditions in the above paragraphs, if its examination shall disclose any part to be defective in workmanship or material. If we, in our discretion, are unable to repair the product after a reasonable number of attempts, we will provide either a refund of the purchase price or a replacement unit, at the company's option. We reserve the right to inspect and/or require confirmation of installation method.

WHAT IS NOT COVERED BY THIS WARRANTY

Ordinary wear and tear shall not be considered a defect in workmanship or material. These warranties do not apply to loss or damage caused by accident, fire, abuse, misuse, modification, or misapplication failure to maintain the product as provided herein, or by any repairs other than those provided by an authorized AES location. This warranty is non-transferable.

UNAUTHORIZED CHANNELS AND MISSING SERIAL NUMBERS

If a valid serial number is missing from the product, the warranty will be voided. AES products are authorized for sale through AES Sales Representatives only. Warranties are voided if a product is purchased through unauthorized channels, this includes websites that are not authorized to sell our products OR use AES trademarked names, images and logos as well as Internet auction sites (e.g. eBay and Craigslist). The only approved Internet presence for AES products is airscrubber.com. To confirm warranty coverage prior to purchasing a product, please contact AES Customer Service at 866.736.0503 or email aessupport@activepure.com with the serial number located on the unit.

EXCLUSION OF OTHER WARRANTIES AND CONDITIONS

EXCEPT AS PROVIDED HEREIN, AND TO THE EXTENT CONSISTENT WITH APPLICABLE LAWS, WE MAKE NO REPRESENTATION OR WARRANTY OF ANY KIND. ALL OTHER WARRANTIES OF ANY KIND, EXPRESS OR IMPLIED, ARE HEREBY EXPRESSLY DISCLAIMED, INCLUDING ANY IMPLIED WARRANTY OF MERCHANTABILITY OR FITNESS FOR A PARTICULAR PURPOSE.

LIMITATION OF LIABILITY FOR SPECIAL, INCIDENTAL, OR CONSEQUENTIAL DAMAGES

TO THE EXTENT CONSISTENT WITH APPLICABLE LAWS, WE SHALL NOT IN ANY CASE BE LIABLE FOR SPECIAL, INCIDENTAL OR CONSEQUENTIAL DAMAGES ARISING FROM BREACH OF EXPRESSED OR IMPLIED WARRANTIES, CONDITIONS, GUARANTEES OR REPRESENTATIONS, BREACH OF CONTRACT, NEGLIGENCE OR ANY OTHER LEGAL THEORY. Such excluded damages include, but are not limited to, loss of profits or revenue, and loss of the use of the products.

FOR U.S. APPLICATION ONLY

This warranty gives you specific legal rights, and you may also have other rights which vary from state to state. Some states do not allow limitations on warranties, or on remedies for breach. In such states, the above limitations may not apply to you.

FOR CANADIAN APPLICATION ONLY

Exclusion of Subsequent Owners: Except as otherwise required by applicable legislation, this warranty is not transferable. This warranty gives you specific legal rights and you may also have other rights which vary from province to province. Some provinces and territories do not allow limitations on warranties, or on remedies for breach. In such provinces or territories, the above limitations may not apply to you.

If any provision of this warranty or part thereof is held by a court of competent jurisdiction to be invalid, illegal, or unenforceable, the validity, legality and enforceability of the remaining provisions or parts thereof will not in any way be affected or impaired within the jurisdiction of that court. This entire warranty shall continue to be valid, legal and enforceable in any jurisdiction where a similar determination has not been made.

This warranty is provided by:
ActivePure Enterprise Solutions, LLC
1300 Valley Drive
Bristol, VA 24201

SERVICE

Every effort is made to ensure customers receive an up-to-date owner's manual on the use of our products; however, from time to time, modifications to our products may without notice make the information contained herein subject to alteration.
For the latest information, please view the latest owner's manual at airscrubber.com/manuals.

FCC Declaration & Responsible Party

This equipment has been tested and found to comply with the limits for a Class B digital device, pursuant of part 15 of the FCC Rules. These limits are designed to provide reasonable protection against harmful interference in a residential installation. This equipment generates, uses, and can radiate radio frequency energy, and if not installed and used in accordance with the instructions, may cause harmful interference to radio communications. However, there is no guarantee that interference will not occur in a particular installation. If this equipment does cause harmful interference to radio or television, which can be determined by turning the equipment off and on, the user is encouraged to try to correct the interference by one or more of the following measures:

- Reorient or relocate the receiving antenna.
- Increase the separation between the equipment and receiver.
- Connect the equipment into an outlet on a circuit different from that to which the receiver is connected.
- Consult the Independent Contractor for help.

FCC DECLARATION OF CONFORMITY

Name: Pure Cloud

Model: A1021B

Produced by: ActivePure Manufacturing, LLC

This device complies with Part 15 of the FCC Rules.

RESPONSIBLE PARTY

ActivePure Enterprise Solutions, LLC
1300 Valley Drive
Bristol, VA 24201

Ph: 866.736.0503

Signature

Printed Name: Andrew Eide

Title: Vice President of Product Development and Manufacturing

Date: 09/26/2025

For information regarding the use of this product, please contact your Sales Representative or Customer Service at 866.736.0503 or email aessupport@activepure.com.

AIRSCRUBBER.COM

AES

PC_OM_65-00804_VA-01521C

PURE CLOUD

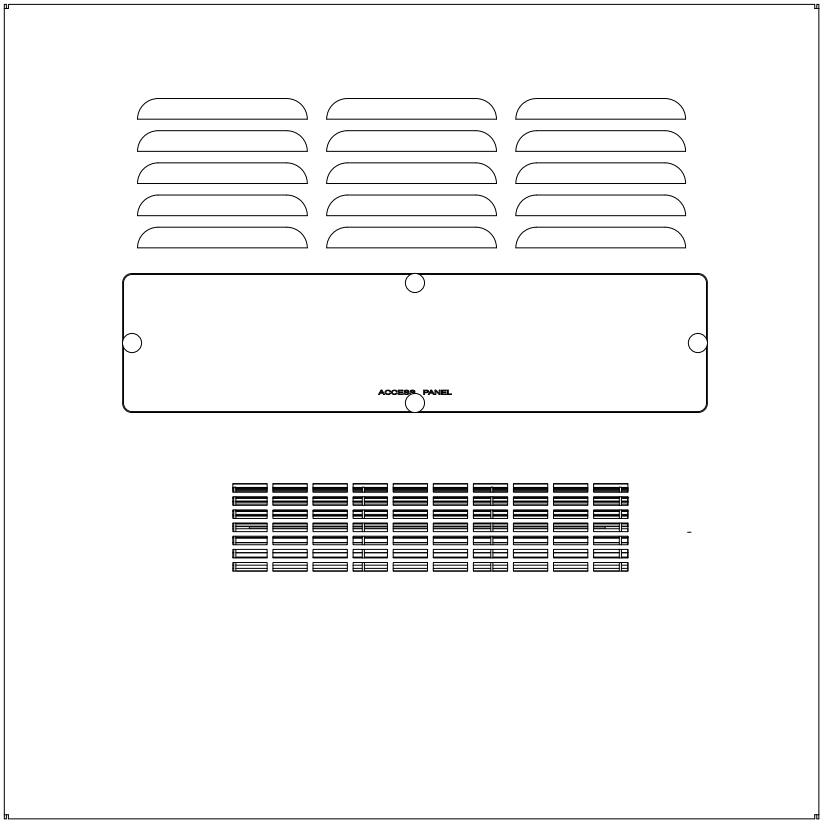

Système de Purification D'air Monté Au Plafond

Lire attentivement le manuel alfin d'utiliser correctement l'appareil et d'assurer son fonctionnement optimal.

Informations Générales

Description du Produit

Félicitations pour votre nouvel achat! Le Pure Cloud est conçu pour être installé dans un plafond en dalles de 2' x 2' pour les situations où une unité portable ne peut pas être placée dans la pièce et utilise la technologie ActivePure pour fournir la purification de l'air dans des espaces intérieurs allant jusqu'à 2 500 pi².. Veuillez lire et suivre tous les avertissements de sécurité et les instructions dans le manuel avant d'installer ou de procéder à l'entretien.

Sommaire

Description du produit....12

Spécifications....12

Stockage et mise au rebut....12

Consignes de sécurité importantes....13

Pour les clients au Canada seulement....14

Caractéristiques du produit....15

Installation....16

Remplacement de l'assemblage de la cellule ActivePure....17

Pièces de rechange....18

Informations relatives à la garantie....19

Déclaration FCC et partie responsable....20

À Remplir et à Conserver

Veuillez renseigner le formulaire ci-dessous concernant votre nouveau Pure Cloud, et conserver ces informations pour toute référence ultérieure.

Modèle no. _____

Numéro de série. _____

Date d'achat _____

Sales Representative:

Nom _____

Numéro de téléphone _____

Adresse _____

Eentreposage et Élimination

Ne pas jeter ce produit avec les ordures ménagères. Les déchets électriques et les produits électroniques doivent être recyclés de manière appropriée, conformément aux pratiques établies par les autorités locales.

Spécifications

Pure Cloud

- Numéro de série: 9960023
- Numéro de modèle: A1021B
- **NE RÉPOND PAS** aux exigences de la Californie et ne peut pas être expédié en Californie

Technologie

- Technologie ActivePure® – (1) 14" Assemblage de cellule

Données électriques

- Tension d'entrée : 110-120 Volts; 60 Hz; 0.75 Amps
- Puissance : 90 Watts

Données mécaniques

- 100 CFM (Fan) 2.83 m³/min
- Moteur: Protégé Par Impédance
- Lampe UV-C 26W
- Interrupteur de sécurité

Safety

- Conforme à la norme UL STD 507

Poids et dimensions

- 12 lbs (5,44 kg)
- 24 po l x 24 po H x 5 po P (61 cm x 61 cm x 12,7 cm)

Température de fonctionnement

- 34 °F à 200 °F (1.1 °C à 93 °C)

Couverture

- Jusqu'à 2 500 pieds carrés (soit 232 m²) selon le taux d'occupation et d'autres facteurs; espaces commerciaux à fort taux d'occupation de moins de 1 000 pieds carrés (soit 92 m²)[1]

Garantie

- Garantie limitée de trois (3) ans
- Des termes et conditions peuvent s'appliquer

Nous nous réservons le droit de modifier les spécifications sans préavis.

1 La hauteur du plafond ne doit pas dépasser 3 mètres (10 po). Les solutions doivent être personnalisées en fonction de différents facteurs, notamment la capacité et les réglages du système CVC, les débits d'air (en tenant compte des murs, de la pression atmosphérique et des portes), la température et l'humidité de l'air ambiant, les densité d'occupants variable, les concentrations de COV connues, et les autres couches de protection.

EPA Est. 95760-CHN-1

Intertek Numéro de dossier: File No. 5022124

RoHS COMPLIANT

Si vous avez des questions concernant cet appareil ou un autre produit, veuillez contacter votre représentant des ventes ou le service à la clientèle au 1.866.736.0503 ou courriel à l'adresse aessupport@activepure.com.

Consignes de Sécurité Impotantes

WARNING

- **Lampe UV en marche; avant de procéder à l'entretien ou au nettoyage de l'appareil, couper l'alimentation au niveau du panneau de distribution électrique, et verrouiller les moyens de déconnexion électrique pour éviter toute mise sous tension accidentelle; si les moyens de déconnexion électrique ne sont pas verrouillables, fixer solidement un avertissement bien visible, par exemple une étiquette, au panneau de distribution électrique**
- **Les travaux d'installation et le câblage électrique doivent être effectués par une ou des personnes qualifiées conformément à tous les codes et normes applicables, y compris la construction résistante au feu**
- **L'utilisation d'appareils électriques nécessite des précautions de base qu'il faut toujours prendre**
- **Pour réduire les risques d'incendie, de choc électrique ou de blessure corporelle, veuillez respecter les procédures suivantes:**

Veuillez lire ce manuel dans son intégralité avant d'utiliser votre appareil Pure Cloud.

Tenir hors de la portée des enfants.

- À utiliser seulement de la façon prévue par le fabricant. Pour toute question concernant ce produit, veuillez contacter votre représentant commercial
- S'assurer de couper l'alimentation électrique du système de ventilation avant d'installer le système Pure Cloud
- Il est recommandé que cet appareil soit installé par un entrepreneur agréé, afin d'assurer la qualité de l'installation et de protéger votre garantie
- **Ne pas** tenter de réparer ou d'ajuster les fonctions électriques ou mécaniques de cet appareil; veuillez contacter votre représentant commercial ou votre service client
- En coupant ou perçant le plafond, veiller à **ne pas** endommager le câblage électrique, ou tout autre équipement qui y serait dissimulé
- **Ne pas** utiliser ce ventilateur avec un contrôleur de vitesse électronique
- Ne jamais utiliser l'appareil à l'extérieur ou sur des surfaces humides
- **Ne pas** permettre son utilisation comme jouet; ne pas laisser les enfants s'approcher de l'appareil
- **Ne pas** manipuler l'appareil avec des mains humides
- **Ne pas** laisser des objets étrangers entrer dans les ouvertures de ventilation
- Tenir les cheveux, les vêtements, les doigts et toute partie du corps à l'écart des orifices
- Afin de réduire le risque de décharges électriques, **ne pas** exposer cet appareil à l'eau ou la pluie
- La maintenance de ce produit ne doit être effectuée que par un électricien qualifié
- Vérifiez que l'interrupteur d'alimentation est éteint et que l'alimentation est coupée au niveau du panneau de disjoncteurs ou de fusibles lors de l'installation, de l'entretien et de la maintenance
- Utiliser uniquement les pièces de rechange recommandées par le fabricant

Conserver ces consignes.

Pour le Canada Seulement

Pure Cloud

Numéro de commande : 9960023 (120V)

Cet appareil UV contribue à réduire la propagation des virus dans l'air.
Garder hors de la portée des enfants.
Veuillez lire l'étiquette et le manuel d'utilisation avant d'utiliser cet appareil: airscrubber.com/manuals

PRÉCAUTIONS:

MISE EN GARDE: Un rayonnement UV est émis par cet appareil. Une exposition aux rayons ultraviolets peut se produire si l'appareil est utilisé de manière non intentionnelle ou si son boîtier est endommagé. Le rayonnement ultraviolet peut provoquer une irritation des yeux et de la peau. Éviter d'exposer les yeux et la peau aux rayons ultraviolets.

INSTRUCTIONS DE PREMIERS SOINS: Veuillez contacter votre fournisseur de soins de santé en cas de blessure causée par cet appareil.

MODE D'EMPLOI:

Brancher le cordon à une prise électrique fonctionnelle, en laissant au moins un pouce de dégagement pour permettre à l'air de circuler librement. Veuillez consulter le manuel de démarrage rapide pour en savoir plus sur l'utilisation, la manipulation, le stockage et la mise au rebut de l'appareil, ainsi que les procédures permettant d'atténuer les risques associés.

L'utilisation de cet appareil constitue un complément et non un substitut aux pratiques standard de contrôle des infections; les utilisateurs doivent continuer à suivre toutes les pratiques actuelles de contrôle des infections, y compris celles liées au nettoyage et à la désinfection des surfaces environnantes.

POUR LES DEMANDES DE RENSEIGNEMENTS:

Aerus Canada, Inc.
Laird Business Park
3480 Laird Road, Units 2–5 Mississauga,
Ontario, Canada, L5L 5Y4

W. Parrell, Directeur
(905) 569-9399
wparrell@aerusonline.com

Aerus Canada, Inc. est affiliée à ActivePure Manufacturing, LLC
1300 Valley Drive, Bristol, Virginia 24201, États-Unis

Caractéristiques de L'appareil

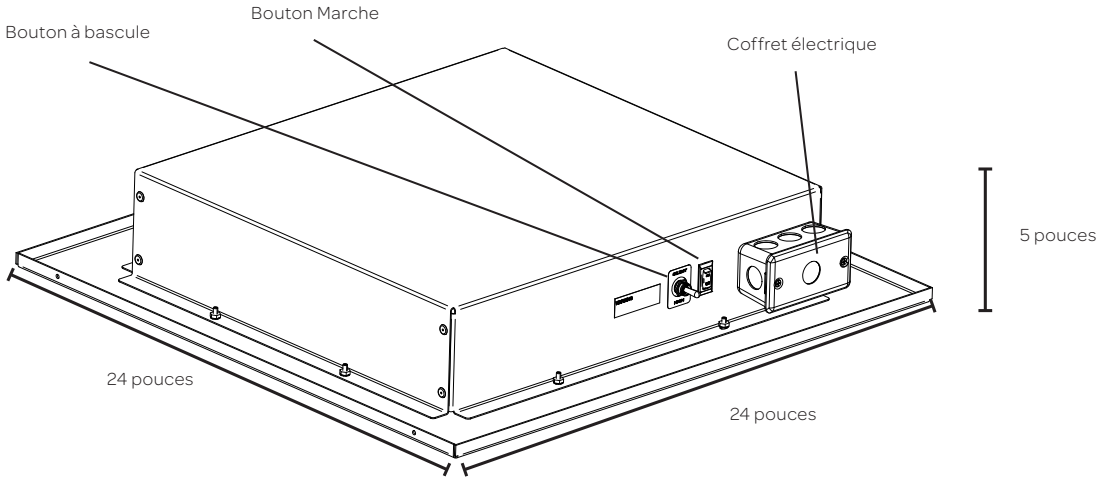

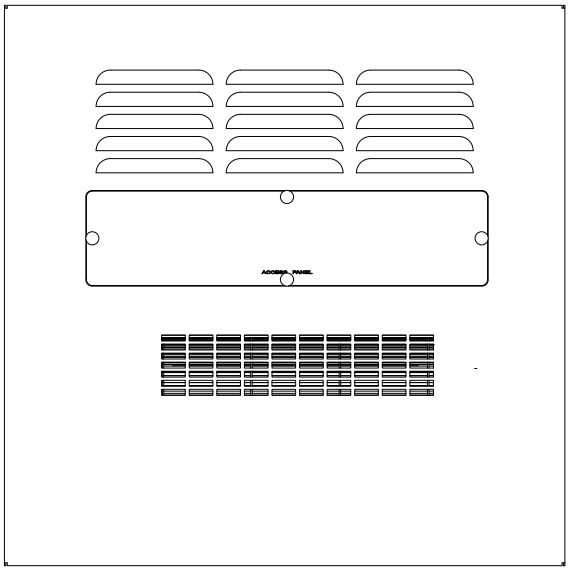

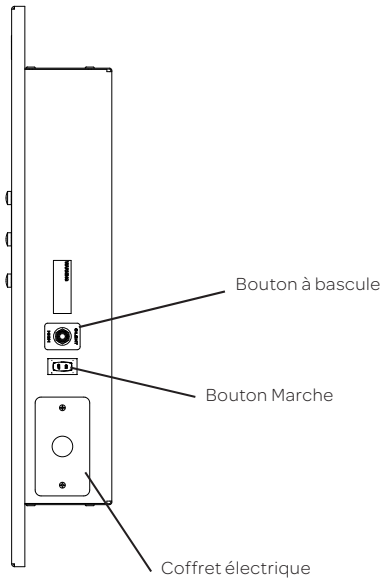

Installation

MISE EN GARDE

- **Les travaux d'installation et le câblage électrique doivent être effectués par un ou des professionnel(s) qualifié(s) conformément à tous les codes et normes applicables, y compris les travaux liés à la résistance au feu**
- **En coupant ou perçant le plafond, veillez à ne pas endommager le filage électrique ou tout autre système qui y est caché**

ATTENTION

- **S'assurer de couper l'alimentation électrique du système de ventilation avant d'installer le système Pure Cloud**
- **Il est recommandé que cet appareil soit installé par un entrepreneur agréé, afin d'assurer la qualité de l'installation et de protéger votre garantie**
- **Veiller à ce que la grille du plafond puisse maintenir l'unité en place solidement**

The Pure Cloud est conçu pour être installé à la place d'un carreau de plafond de 60,96 cm x 60,96 cm (2 pi x 2 pi). **L'installation ne doit être effectuée que par un électricien qualifié.**

- Pure Cloud ne doit pas être installé dans un plafond dont l'isolation thermique dépasse R40.
- Pure Cloud n'est pas un ventilateur de surface de cuisson. Ne pas l'installer au-dessus ou près d'une surface de cuisson. La graisse provenant d'une surface de cuisson pourrait endommager Pure Cloud.

1. Brancher le câble d'alimentation à une source d'alimentation électrique appropriée, selon les codes locaux ou nationaux.
2. Un interrupteur d'alimentation allume et éteint l'appareil. Tourner l'interrupteur sur la position ON (marche) pour allumer l'appareil.
3. L'interrupteur à bascule adjacent au l'interrupteur **Marche/Arrêt** est utilisé pour contrôler la vitesse de ventilation de l'appareil.

- Mettre l'interrupteur en position « HIGH » (vitesse élevée) pour faire fonctionner l'appareil avec un déplacement d'air maximal
- Basculer l'interrupteur sur « SILENT » (silencieux) pour réduire le volume déplacé par la ventilation, pour un mode de fonctionnement plus silencieux

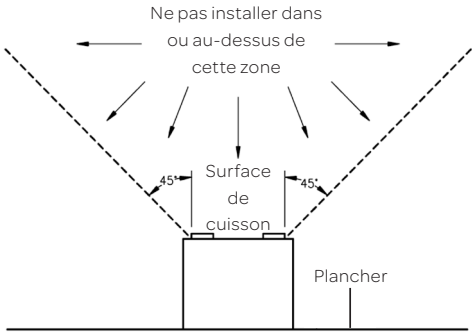

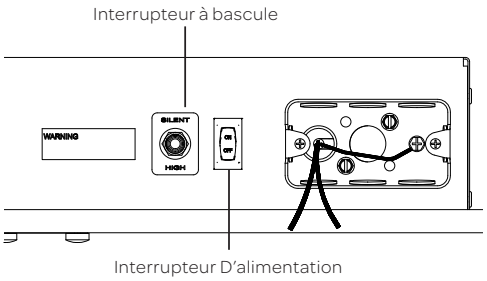

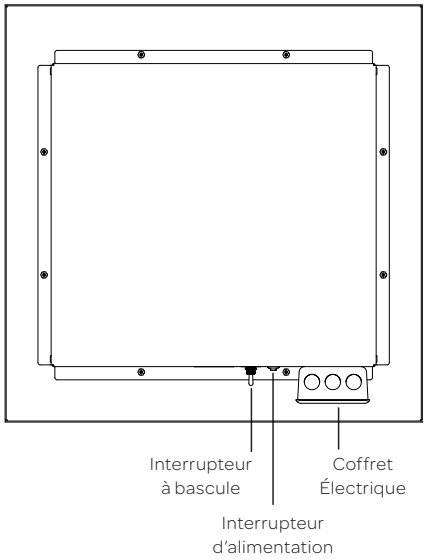

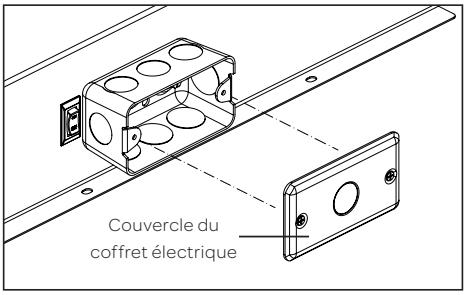

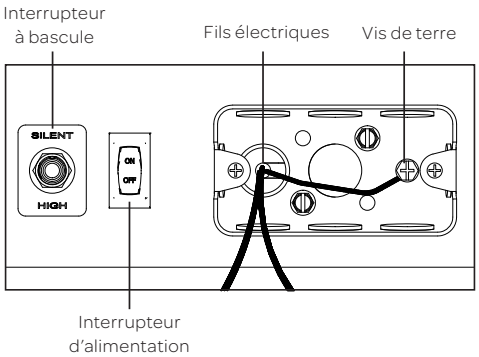

Pour toute question concernant l'installation, veuillez contacter votre représentant des ventes ou le service à la clientèle au 1.866.736.0503 ou courriel à l'adresse aessupport@activepure.com.

Remplacement de l'assemblage de la cellule ActivePure

MISE EN GARDE

- La maintenance de ce produit ne doit être effectuée que par un électricien qualifié
- Vérifiez que l'interrupteur d'alimentation est éteint et que l'alimentation est coupée au niveau du panneau de disjoncteurs ou de fusibles

ATTENTION

- Il est conseillé de porter un masque pour éviter d'inhaler toute particule relâchée dans l'air pendant cette étape. Une protection pour les yeux pourrait être nécessaire lors du nettoyage du dessous de l'appareil lorsque celui-ci est installé au plafond.
- Use genuine AES replacement parts only; Parts from anyone other than an authorized AES Representative may damage your unit and void your warranty.

1. Retirer les 4 cache-vis de plastique. Retirer les 4 vis en tenant le socle de la cellule en place, puis retirer l'assemblage de la cellule ActivePure® de l'unité par le bas.

2. Retirer les vis qui retiennent en place l'assemblage de la cellule ActivePure®.

3. Faire glisser et retirer la cellule usagée et la jeter.

4. Lors de l'entretien, il est recommandé de passer l'aspirateur sur les ouvertures de ventilation et de nettoyer le dessous de l'appareil si de la poussière s'y est accumulée.

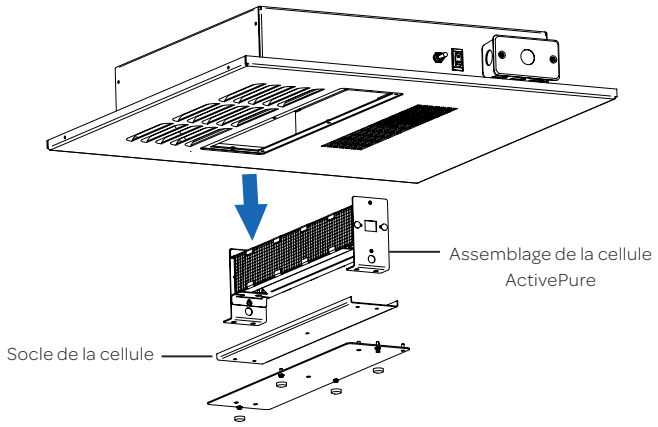

5. Insérer le nouvel assemblage de la cellule ActivePure® en place .

6. Replacer les vis pour fixer la nouvelle cellule.

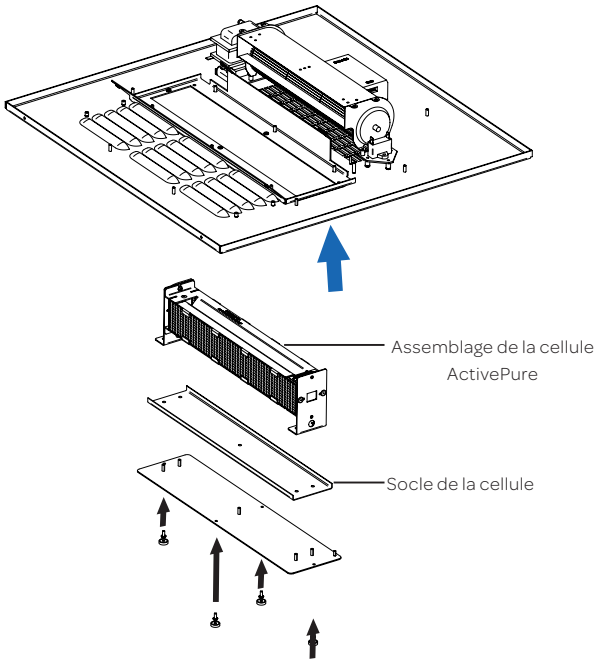

7. Remplacer les 4 cache-vis de plastique.

8. Mettre le bouton Marche sur **ON (marche)**.

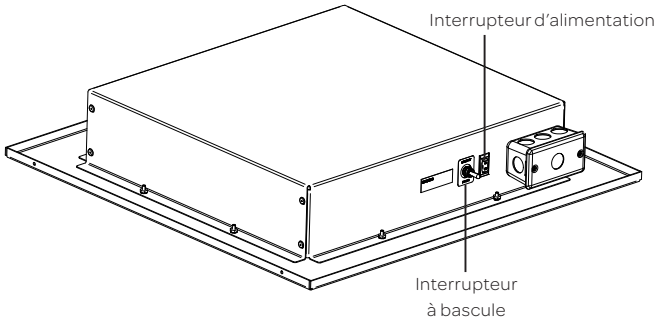

Pièces de Rechange

CAUTION

Utiliser uniquement des pièces de rechange d'origine AES; les pièces provenant de toute autre source peuvent endommager l'appareil et annuler la garantie.

REPLACEMENT PARTS	PART NUMBER
Assemblage de la cellule ActivePure® (sans ozone)	9950174

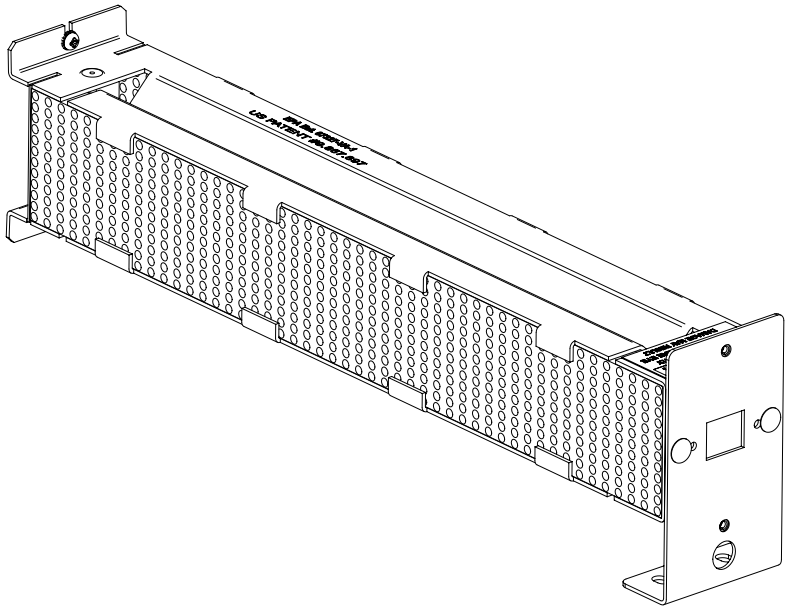

Pour commander des pièces de rechange, veuillez contacter votre représentant commercial ou le service clientèle au 1.866.736.0503 ou envoyer un courriel à aessupport@activepure.com

Informations Relatives à la Garantie

Garantie limitée de trois (3) ans

Pour enregistrer votre Pure Cloud, veuillez visiter airscrubber.com/warranty ou contacter le service à la clientèle, au 1.866.736.0503 ou courriel à aessupport@activepure.com.

Le client ne doit pas reconditionner et expédier l'unité Pure Cloud en raison de la possibilité de dommages irréparables. Pour toute question sur le service de garantie, veuillez contacter service à la clientèle au 1.866.736.0503 (États-Unis) ou par e-mail aessupport@activepure.com.

CE QUI EST COUVERT PAR LA GARANTIE

Nous garantissons l'appareil Pure Cloud (à l'exclusion de l'assemblage du filtre) au client, selon les conditions ci-dessous, contre toute défectuosité de fabrication ou de matériaux, à condition que les produits soient retournés à un emplacement AES autorisé dans les délais indiqués:

- Pure Cloud (à l'exclusion de l'assemblage de cellules ActivePure), (3) ans ou moins après la date d'achat.
- Assemblage de cellules ActivePure: (12) mois ou moins après la date d'achat.

EXIGENCES D'ENTRETIEN

Cette garantie est expressément assujettie à l'utilisation, au nettoyage et à l'entretien appropriés, le tout en conformité avec le manuel d'utilisation. En cas de non-conformité à l'une de ces exigences, cette garantie serait annulée. L'entretien de votre appareil Pure Cloud par des parties autres qu'un représentant autorisé et/ou l'utilisation de pièces autres que les pièces d'origine annuleront aussi cette garantie.

Cette garantie est subordonnée aux conditions suivantes:

- Enregistrement du produit par les méthodes approuvées énumérées ci-dessus
- Remplacement de l'ensemble de cellules ActivePure par des pièces d'origine AES tous les (12) mois en cas de fonctionnement continu. (une preuve de remplacement peut être requise)

COMMENT OBTENIR LE SERVICE DE GARANTIE

Le client doit enregistrer son produit à airscrubber.com/warranty contacter service à la clientèle au 1.866.736.0503 (États-Unis) ou au 1.800.688.0763 (CANADA) ou par corriel aessupport@activepure.com et fournir une preuve d'achat (y compris la date d'achat) dans les délais ci-dessus. Nous réparerons, ou remplacerons, et retournerons le produit sans frais et dans un délai normal, sous réserve des conditions énoncées dans le paragraphe précédent, si son examen révèle un défaut de matériau ou de fabrication. Si, à notre discrétion, nous ne sommes pas en mesure de réparer le produit après un nombre raisonnable de tentatives, nous en rembourserons le prix d'achat ou le remplacerons, au gré de la compagnie. Nous nous réservons le droit d'inspecter et/ou de demander une confirmation de la méthode d'installation.

CE QUI N'EST PAS COUVERT PAR CETTE GARANTIE

L'usure normale n'est pas considérée comme un défaut de matériau ou de fabrication. Cette garantie ne s'applique pas aux pertes ou de dommages causés par un accident, un incendie, une utilisation abusive ou incorrecte, une modification ou une application inadéquate , défaut d'entretenir le produit tel que prévu aux présentes, ou par toute réparation autre que celles fournies par un emplacement AES autorisé.

POINTS DE VENTE NON AUTORISÉS ET NUMÉROS DE SÉRIE MANQUANTS

En cas d'absence de numéro de série sur le produit, la garantie sera annulée la vente des produits AES est autorisée uniquement par l'intermédiaire des représentants commerciaux d'AES. Les garanties s'annulent si un produit est acheté via un canal non autorisé, comme un site Internet non autorisé à commercialiser nos produits OU utiliser les noms de marque AES, ses images ou ses logos, ou encore les sites de vente aux enchères (p. ex. eBay ou Craigslist). Les produits AES ne peuvent être présents sur Internet que sur le site airscrubber.com. Pour confirmer la couverture par la garantie avant l'achat du produit, contacter le service à la clientèle, au 1.866.736.0503 (États-Unis) ou 1.800.668.0763 (CANADA) ou courriel à aessupport@activepure.com; se munir du numéro de série situé au dos de l'appareil.

EXCLUSION D'AUTRES GARANTIES ET CONDITIONS

SOUS RÉSERVE DES DISPOSITIONS PRÉVUES AUX PRÉSENTES, ET DANS LES LIMITES DES LOIS APPLICABLES, NOUS NE FAISONS AUCUNE DÉCLARATION OU GARANTIE DE QUELQUE NATURE QUE CE SOIT EXPLICITE OU IMPLICITE, Y COMPRIS TOUTE GARANTIE IMPLICITE DE QUALITÉ MARCHANDE OU DE CONVENANCE À UN USAGE PARTICULIER, EST EXPRESSÉMENT DÉCLINÉE.

LIMITE DE RESPONSABILITÉ À L'ÉGARD DES DOMMAGES PARTICULIERS, ACCESSOIRES OU INDIRECTS

DANS LES LIMITES DES LOIS APPLICABLES, NOUS DÉCLINONS TOUTE RESPONSABILITÉ À L'ÉGARD DES DOMMAGES PARTICULIERS, ACCESSOIRES OU INDIRECTS RÉSULTANT DU NON-RESPECT DES GARANTIES, CONDITIONS OU REPRÉSENTATIONS EXPRESSES OU IMPLICITES, D'UNE VIOLATION DE CONTRAT, DE NÉGLIGENCE OU D'AUTRES THÉORIES JURIDIQUES. Ces dommages exclus comprennent, sans s'y limiter, la perte de profits ou de revenus, et la perte de jouissance du produit.

POUR LES ÉTATS-UNIS SEULEMENT

Cette garantie confère des droits juridiques précis qui peuvent être complétés par d'autres droits variant d'un État à l'autre. Certains États ne permettent pas de limiter les garanties ou les recours en cas de non-respect des clauses contractuelles. Dans ces États, les limitations ci-haut mentionnées peuvent ne pas s'appliquer à vous.

POUR LE CANADA SEULEMENT

Exclusion des propriétaires subséquents: Sauf disposition contraire dans les lois applicables, cette garantie n'est pas transférable. Cette garantie confère des droits juridiques précis qui peuvent être complétés par d'autres droits variant d'une province à l'autre. Certaines provinces et certains territoires ne permettent pas de limiter les garanties ou les recours en cas de non-respect des clauses contractuelles. Dans ces provinces ou territoires, les dispositions limitatives ci-dessus peuvent être sans effet.

Si une disposition de cette garantie ou une partie de celle-ci est jugée invalide, illégale, ou inapplicable par un tribunal compétent, la validité, la légalité et l'applicabilité des dispositions ou des parties de celles-ci ne seront pas affectées ni altérées en aucun cas dans la juridiction de ce tribunal. La garantie entière continue d'être valide, légale et applicable dans toute juridiction ne s'étant pas prononcée de façon similaire.

Cette garantie est fournie par:
ActivePure Enterprise Solutions, LLC
1300 Valley Drive
Bristol, VA 24201, USA

SERVICE

Nous nous efforçons, dans toute la mesure du possible, de veiller à ce que nos clients reçoivent des manuels du propriétaire à jour ; cependant, il se peut que nos produits subissent des modifications sans préavis, ce qui imposerait par la suite une modification des informations contenues dans ce manuel.Pour les renseignements les plus récents, le dernier manuel d'utilisation à airscrubber.com/manuals

FCC Declaration & Responsible Party

Cet équipement a été testé et jugé conforme aux limites applicables pour un appareil numérique de Classe B, conformément à la section 15 des réglementations FCC. Ces limites sont établies afin d'apporter une protection raisonnable contre les interférences dangereuses dans une installation résidentielle. Cet équipement génère, utilise et peut émettre des fréquences radio et, s'il n'est pas installé et utilisé conformément aux instructions, peut provoquer des interférences nuisibles aux communications radio. Cependant, il n'est pas garanti que des interférences ne se produiront pas dans une installation en particulier. Si cet équipement cause des interférences dangereuses pour la radio ou la télévision, ce qui peut être déterminé en allumant et éteignant l'appareil, l'utilisateur est encouragé à tenter de corriger l'interférence par une ou plusieurs des mesures suivantes :

- Réorienter ou déplacer l'antenne de réception.
- Augmenter la distance de séparation entre l'appareil et le récepteur.
- Brancher l'appareil à une prise reliée àun circuit autre que celui où est branché le récepteur.
- S'adresser à un entrepreneur indépendant pour obtenir de l'assistance.

DÉCLARATION DE CONFORMITÉ À LA FCC

Nom: Pure Cloud

Modèle: A1021B (120V)

Fabriqué par: ActivePure Manufacturing, LLC

This device complies with Part 15 of the FCC Rules.

RESPONSIBLE PARTY

ActivePure Enterprise Solutions, LLC
1300 Valley Drive
Bristol, VA 24201

Ph: 1.866.736.0503

Signature:

Nom en lettres moulées: Andrew Eide

Fonction: Vice President of Product Development and Manufacturing

Date: 09/26/2025

Pour plus d'informations concernant l'utilisation de cet appareil, veuillez contactez le service à la clientèle au 1.866.736.0503 ou envoyez un courriel à l'adresse aessupport@activepure.com.

AIRSCRUBBER.COM

AES

PC_OM_65-00804_VA-01521C